1－1　高松国税局機構図

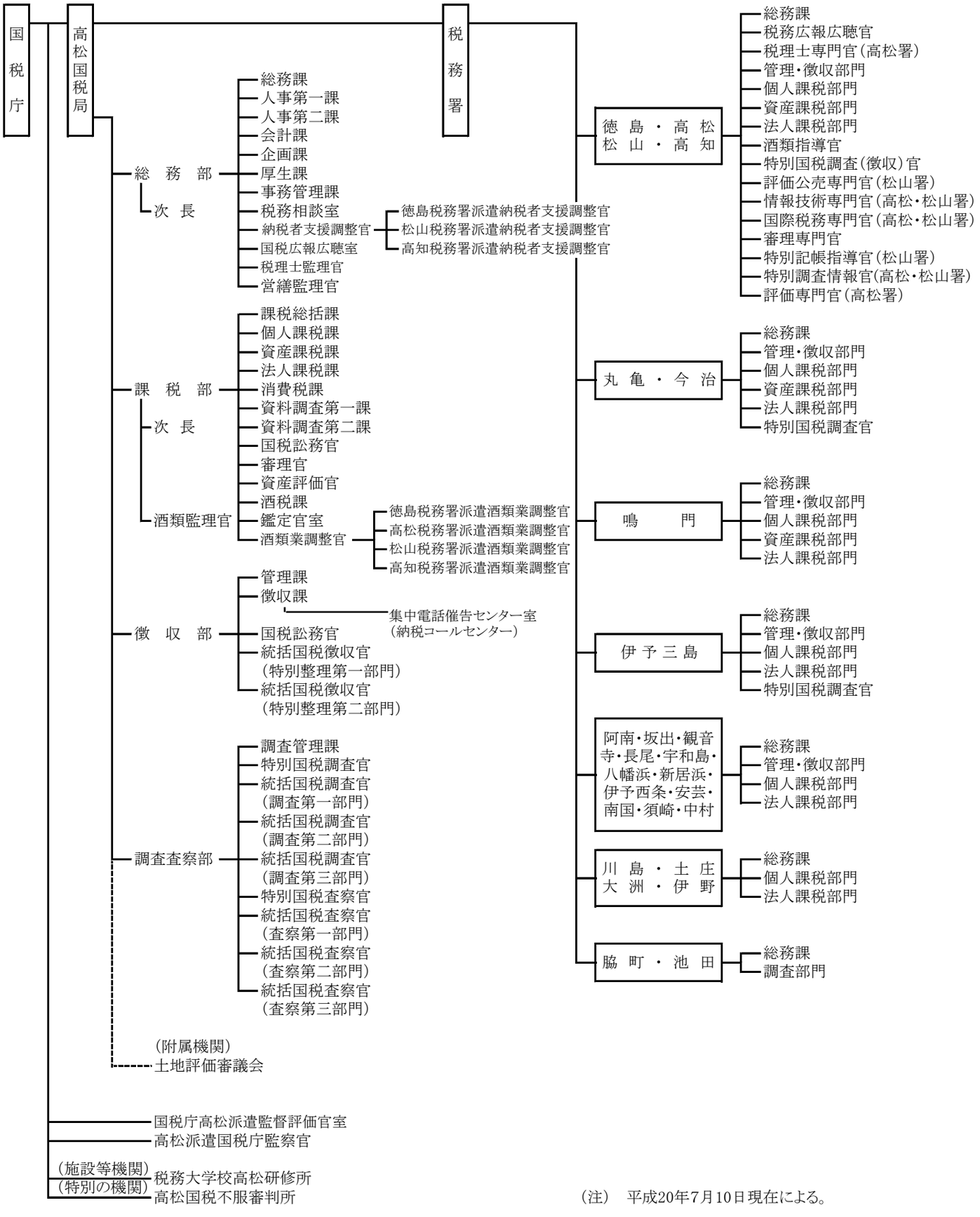

（注）　平成20年7月10日現在による。