1　総　　括

1－1　機 構 図

（1）　関東信越国税局の機構

（令和３年７月10日現在）

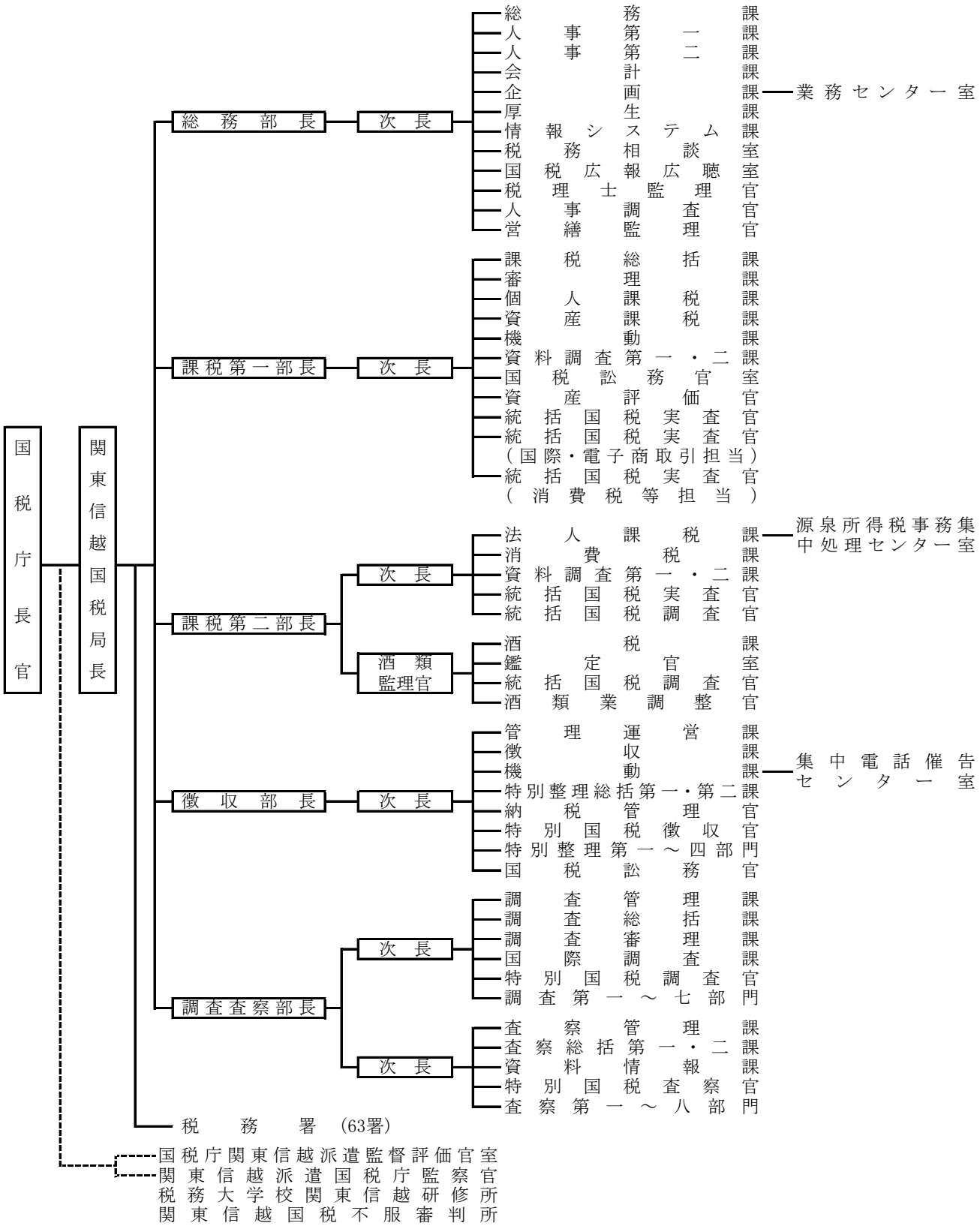

（２）　管内税務署の機構

（令和３年７月10日現在）

- 税務署長（63署）
  - 副署長（27署）
    - 特別国税調査（徴収）官
    - 総務課
    - （税務広報広聴官）
    - 管理運営部門
    - 徴収部門
    - 個人課税部門
    - 資産課税部門
    - 法人課税部門
    - 酒類指導官
      - 4人制署
        新潟
      - 3人制署
        水戸、宇都宮、浦和、長野
      - 2人制署
        土浦、前橋、熊谷、松本
      - 1人制署
        長岡
    - 特別国税調査（徴収）官
    - 総務課
    - （税務広報広聴官）
    - 管理運営部門
    - 徴収部門
    - 個人課税部門
    - 資産課税部門
    - 法人課税部門
      - 4人制署
        川越
      - 3人制署
        川口、大宮、所沢、春日部、越谷
      - 2人制署
        高崎、館林、西川口、上尾、朝霞
      - 1人制署
        下館、竜ケ崎、栃木、上田、諏訪
    - 総務課
    - 管理運営部門
    - 徴収部門
    - 個人課税部門
    - 資産課税部門
    - 法人課税部門
      - 1人制署
        太田
  - （36署）
    - 総務課
    - 管理運営部門
    - 徴収部門
    - 個人課税部門
    - 資産課税部門
    - 法人課税部門
      - 日立、古河、潮来、鹿沼、大田原、伊勢崎、行田、東松山、高田、佐久
    - 総務課
    - 管理運営部門
    - 徴収部門
    - 個人課税部門
    - （資産担当）
    - 法人課税部門
      - 桐生
    - 総務課
    - 管理運営部門
    - 管理運営・徴収部門
    - 個人課税部門
    - （資産担当）
    - 法人課税部門
      - 足利、三条、新発田、飯田、伊那
    - 総務課
    - 管理運営・徴収部門
    - 個人課税部門
    - （資産担当）
    - 法人課税部門
      - 真岡、氏家、秩父、本庄、新津、巻、柏崎、小千谷、十日町、村上、信濃中野
    - 総務課
    - 個人課税部門
    - （資産担当）
    - 法人課税部門
      - 佐野、沼田、藤岡、富岡、中之条、佐渡、大町
    - 総務課
    - 調査部門
      - 糸魚川、木曽