総括 1-1 福岡国税局及び税務署の機構図（平成27年7月10日現在）

（1） 福岡国税局

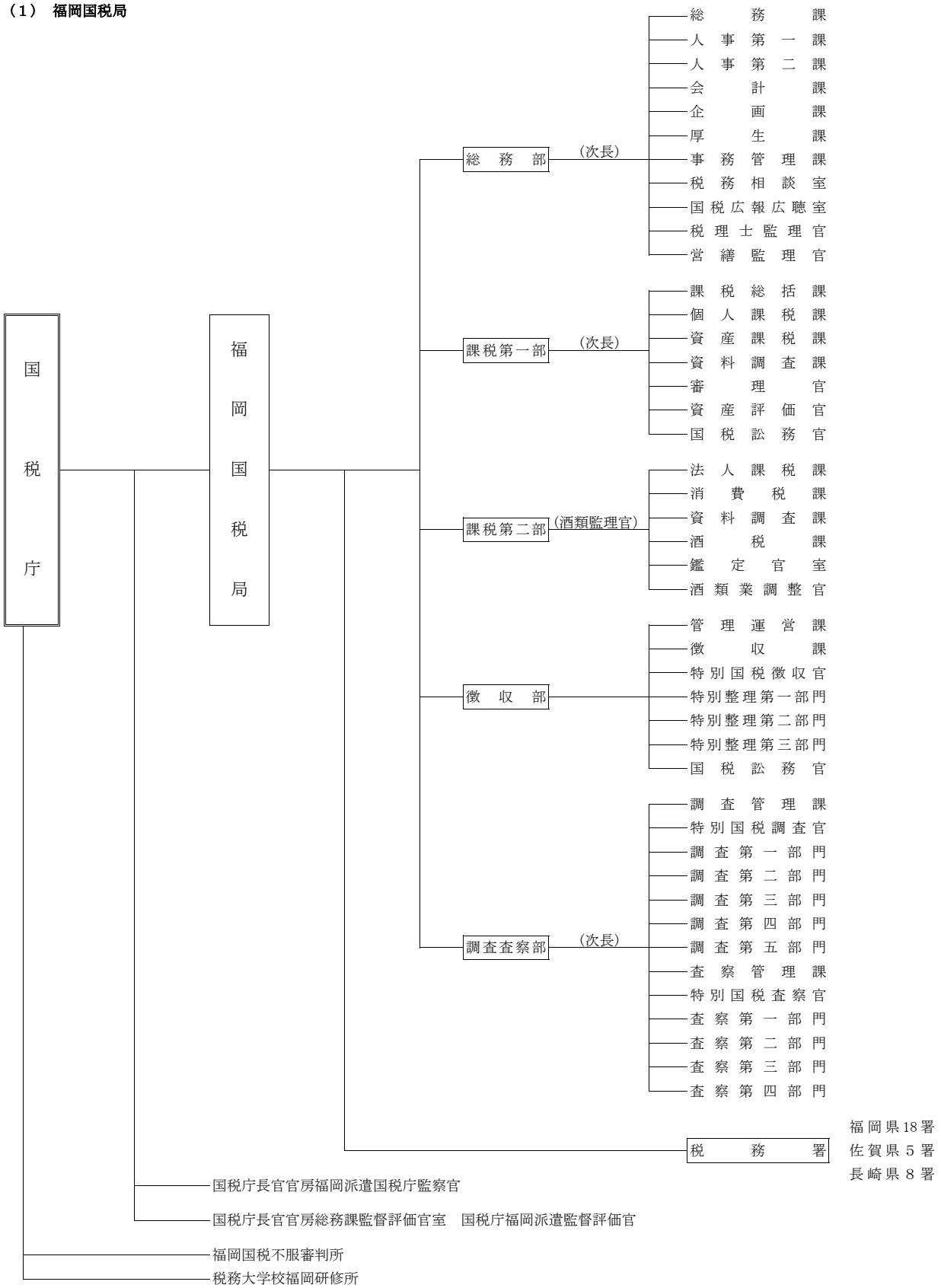

（２）税務署

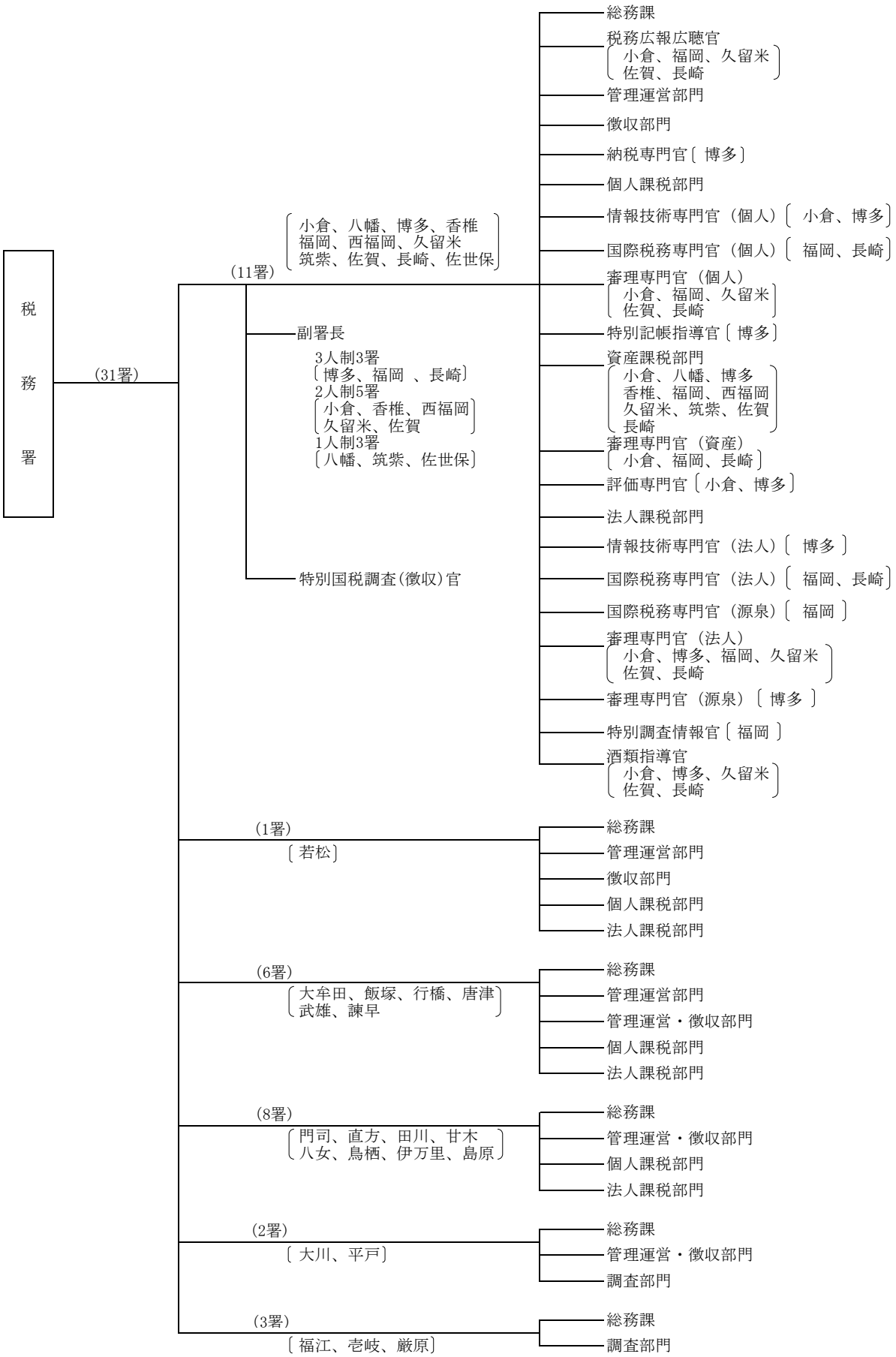
税務署
(31署)
(11署)
〔小倉、八幡、博多、香椎
福岡、西福岡、久留米
筑紫、佐賀、長崎、佐世保〕
副署長
3人制3署
〔博多、福岡 、長崎〕
2人制5署
〔小倉、香椎、西福岡
久留米、佐賀〕
1人制3署
〔八幡、筑紫、佐世保〕
特別国税調査(徴収)官
総務課
税務広報広聴官
〔小倉、福岡、久留米
佐賀、長崎〕
管理運営部門
徴収部門
納税専門官〔 博多〕
個人課税部門
情報技術専門官（個人）〔 小倉、博多〕
国際税務専門官（個人）〔 福岡、長崎〕
審理専門官（個人）
〔小倉、福岡、久留米
佐賀、長崎〕
特別記帳指導官〔 博多〕
資産課税部門
〔小倉、八幡、博多
香椎、福岡、西福岡
久留米、筑紫、佐賀
長崎〕
審理専門官（資産）
〔小倉、福岡、長崎〕
評価専門官〔小倉、博多〕
法人課税部門
情報技術専門官（法人）〔 博多 〕
国際税務専門官（法人）〔 福岡、長崎〕
国際税務専門官（源泉）〔 福岡 〕
審理専門官（法人）
〔小倉、博多、福岡、久留米
佐賀、長崎〕
審理専門官（源泉）〔 博多 〕
特別調査情報官〔 福岡 〕
酒類指導官
〔小倉、博多、久留米
佐賀、長崎〕
(1署)
〔若松〕
総務課
管理運営部門
徴収部門
個人課税部門
法人課税部門
(6署)
〔大牟田、飯塚、行橋、唐津
武雄、諫早〕
総務課
管理運営部門
管理運営・徴収部門
個人課税部門
法人課税部門
(8署)
〔門司、直方、田川、甘木
八女、鳥栖、伊万里、島原〕
総務課
管理運営・徴収部門
個人課税部門
法人課税部門
(2署)
〔 大川、平戸〕
総務課
管理運営・徴収部門
調査部門
(3署)
〔福江、壱岐、厳原〕
総務課
調査部門