高松国税局機構図
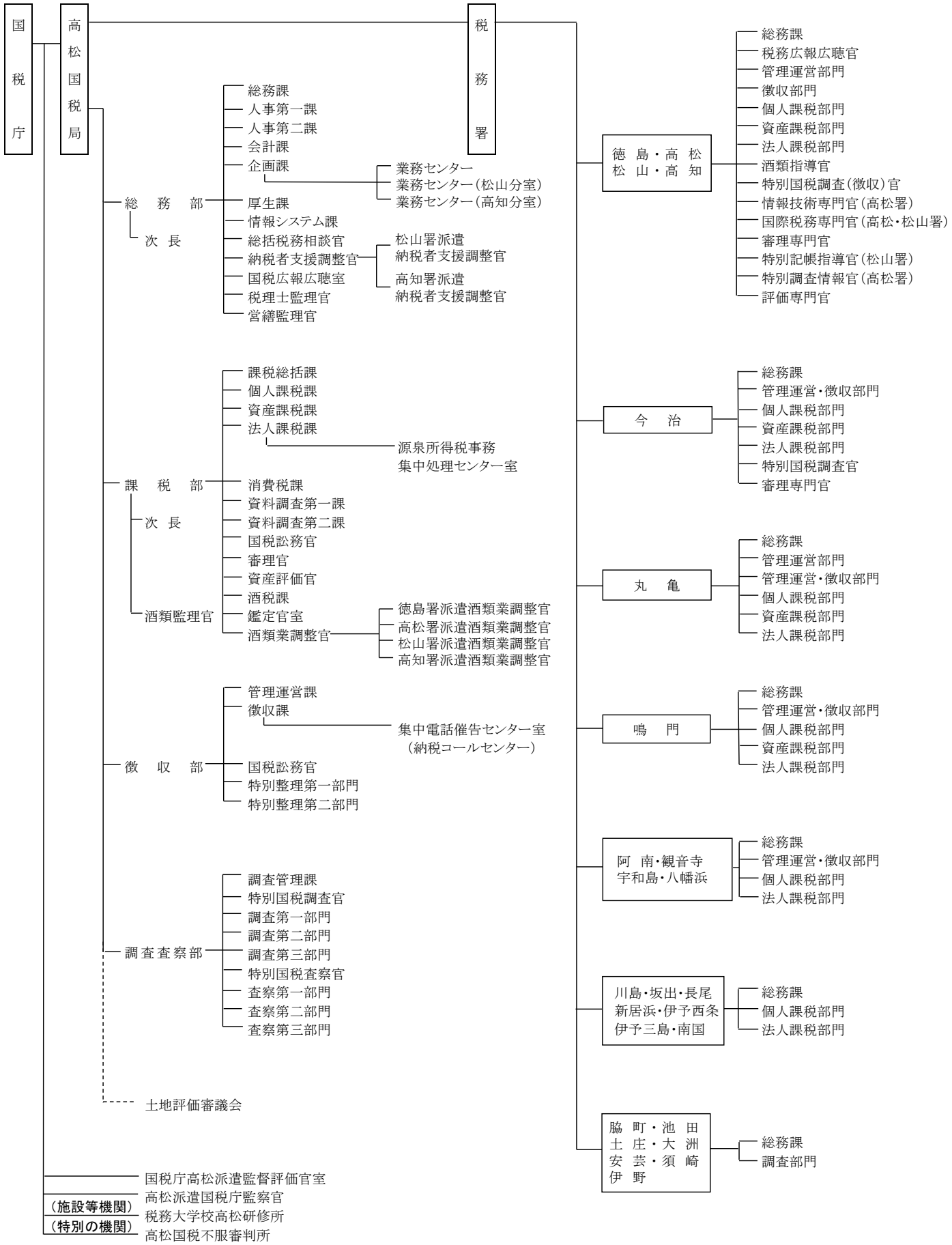
【令和7年7月10日時点】